SÉCHEUR CYCLONIC GSR30-E

MODELE à ENCASTRER (Dans plan de travail)

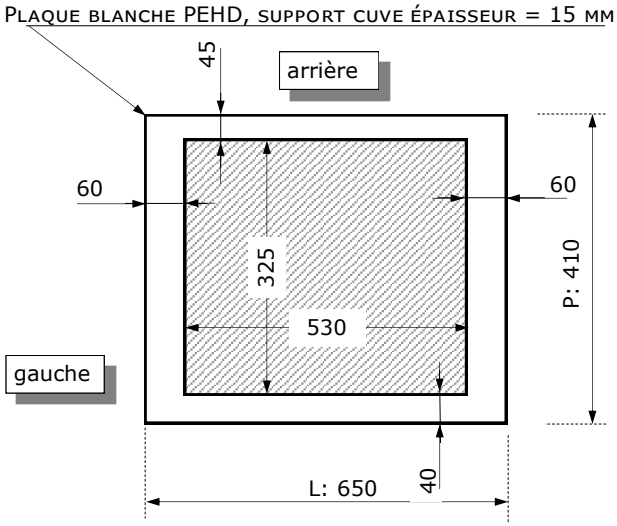

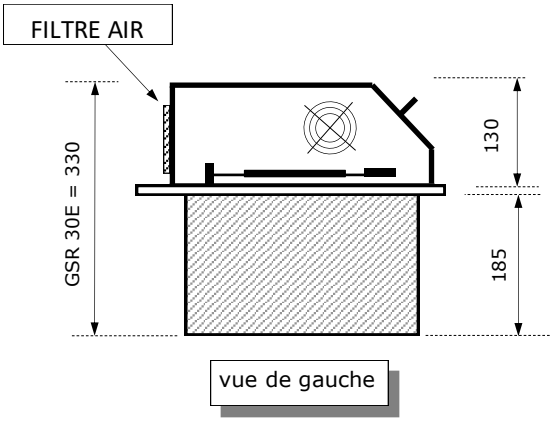

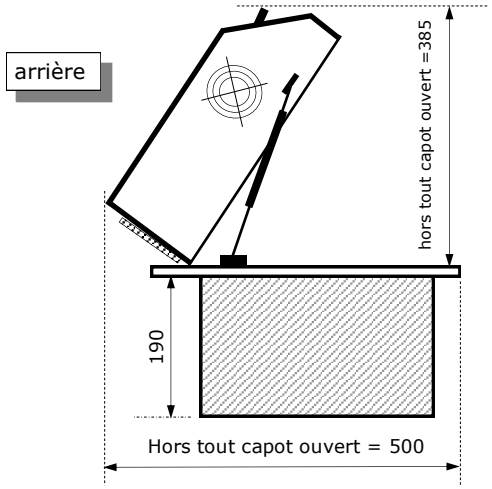

FICHE d'INSTALLATION

Découpe d'encastrement :

L: **530**mm x P: **325**mm

Prévoir un espace supplémentaire de 10 cm sur l'arrière du sécheur entre le bord en PEHD et le mur, pour permettre l'ouverture du capot.

ALIMENTATION ÉLECTRIQUE:

230 Volts + Terre sur prise 16 A.
Disjoncteur : 15 A. (à l'arrière du capot)

Installer une prise électrique femelle murale sous le plan de travail à gauche ou à droite ou sous l'espace occupé par la cuve et percer le plan de travail pour permettre le passage du câble d'alimentation situé à l'arrière du capot du sécheur.

FIXATION du SÉCHEUR:

Par joint silicone étalé sur le pourtour inférieur du support blanc en PEHD pour en assurer l'étanchéité.
Si nécessaire, par vis à bois à travers le plan de travail pour renforcer la fixation de l'appareil.

PRÉCAUTION à l'INSTALLATION:

Le sécheur doit impérativement être installé dans une zone bien ventilée.
Il n'est pas prévu pour être installé dans un tiroir ou un espace fermé.

ENTRETIEN:

Renouveler le filtre à air (situé à l'arrière du capot) tous les 3 mois maximum et, plus fréquemment si utilisation intensive de l'appareil.

MODE D'EMPLOI:

1) Après avoir disposé les éléments à sécher dans la cuve, fermer le capot et mettre l'appareil sous tension à l'aide l'interrupteur situé à l'arrière droit du capot.

2) Consigner au programmateur par les touches (▲) *ou* (▼) la température désirée.
(affichage lumineux - Température Max. 95°C)

3) Actionner la minuterie et sélectionner le temps de séchage nécessaire de 0 à 15 Min. La température mesurée dans la cuve s'affiche sur l'écran du régulateur.

N.B.: Dès la mise sous tension de l'appareil, la ventilation fonctionne en permanence à température ambiante. La résistance électrique de chauffage est contrôlée par le minuteur.

RECOMMANDATION:
Ne rien entreposer entre le capot et la partie basse de l'appareil lors de la fermeture du capot (risque de coupure ou d'écrasement).

Document à caractère non contractuel. Nous nous réservons le droit de modifier nos appareils dans le souci de toujours mieux servir notre clientèle